GRUPPO TORINESE TRASPORTI
TRASPORTO PUBBLICO LOCALE

Parco Veicoli

Schede Tecniche

Aprile 2021

MOTRICI E RIMORCHI A CREMAGLIERA

TRANVIA SASSI – SUPERGA

GRUPPO TORINESE TRASPORTI

MOTRICE A CREMAGLIERA
A 2 ASSI BIDIREZIONALE
SASSI – SUPERGA

N. AZ. **D1**

Scheda: **MCR1**

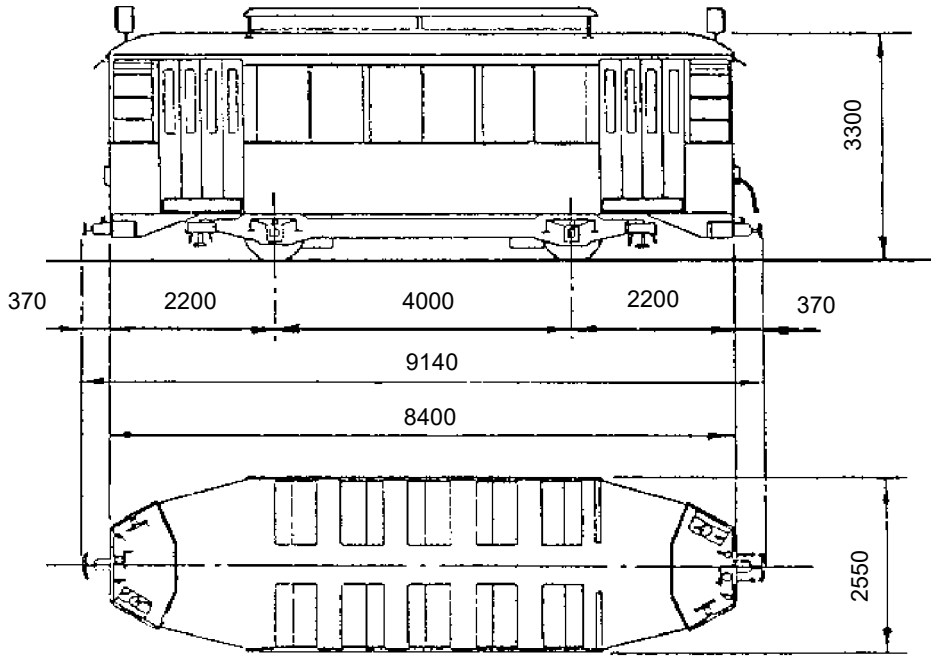

Anno di costruzione: **1934**

CARATTERISTICHE PRINCIPALI

– tara (compreso conducente)	17.300	kg
– massa complessiva	20.000	kg
– lunghezza fuori tutto	9.140	mm
– raggio medio min. di curvatura	300.725	mm
– velocità max (alla max pendenza	10	km/h
– alimentazione	600	Vcc
– organo di presa corrente	pattini	

FRENO E IMPIANTO PNEUMATICO

– freno di servizio	elettrico e pneumatico
– freno di soccorso	-
– freno di emergenza	pneumatico
– freno di stazionamento	meccanico
– motocompressore	TECNOMASIO–BB–GFM 138/Z

ORGANI DI CORSA

– scartamento	1.445	mm
– rodiggio	Bo	
– tipo carrello motore	SNOS	
– tipo carrello portante	–	
– passo carrello motore	4.000	mm
– passo carrello portante	–	mm
– interperno	–	mm
– rapporto di riduzione	–	
– tipo di trasmissione	–	
– tipo ruote	rigido	
– diametro ruote a nuovo	845	mm
– diametro ruote a max usura	824	mm

CASSA

– carrozzeria	SNOS	
– colore	rosso–giallo	
– lunghezza	8.400	mm
– larghezza	2.550	mm
– sbalzo anteriore	2.200	mm
– sbalzo posteriore	2.200	mm
– altezza	3.300	mm
– altezza pavimento dal p.d.f. min.	–	mm
– altezza pavimento dal p.d.f. max	–	mm
– numero porte a libro	4	

TRAZIONE

– tipo motore	TIBB–GDTM 1303 Z	
– potenza continuativa	2 x 59	kW
– potenza oraria	2 x 76	kW
– avviamento reostatico con inseritore		

CAPACITA' POSTI PER PASSEGGERI

– posti a sedere	20
– posti in piedi	20
– posti di servizio	2
– posti totali	42

NOTE: orientamento della motrice obbligato: "Lato monte"; "Lato valle".
La motrice è equippaggiata con i seguenti dispositivi di sicurezza:
(1 – apparecchiatura Uomo Morto TIBB; (2 – soccorritore centrifugo SAVIGLIANO;
(3 – segnale di allarme WESTINGHOUSE; (4 – suoneria di allarme su cabina a monte azionata dai rimorchi.

MOTRICE A CREMAGLIERA
A 4 ASSI BIDIREZIONALE
SASSI-SUPERGA

Serie: **D2 - D3**

Scheda: **MCR2**

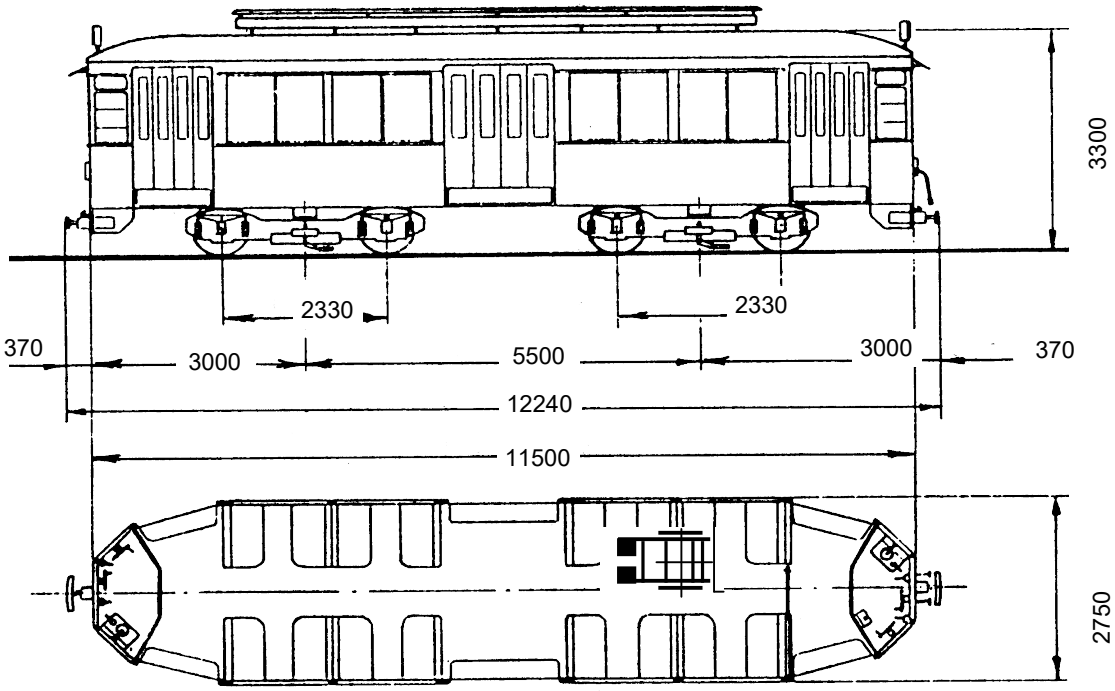

Anno di costruzione: **1934**

CARATTERISTICHE PRINCIPALI

- tara (compreso conducente)	27.200	kg
- massa complessiva	31.900	kg
- lunghezza fuori tutto	12.240	mm
- raggio medio min. di curvatura	100.725	mm
- velocità max (alla max pendenza	10	km/h
- alimentazione	600	Vcc
- organo di presa corrente	pattini	

FRENO E IMPIANTO PNEUMATICO

- freno di servizio	elettrico e pneumatico
- freno di soccorso	-
- freno di emergenza	pneumatico
- freno di stazionamento	meccanico
- motocompressore	TECNOMASIO-BB-GFM 138/Z

ORGANI DI CORSA

- scartamento	1.445	mm
- rodiggio	Bo + Bo	
- tipo carrello motore	SNOS	
- tipo carrello portante	-	
- passo carrello motore	2.330	mm
- passo carrello portante	-	mm
- interperno	5.500	mm
- rapporto di riduzione	-	
- tipo di trasmissione	-	
- tipo ruote	rigido	
- diametro ruote a nuovo	845	mm
- diametro ruote a max usura	824	mm

CASSA

- carrozzeria	SNOS	
- colore	rosso-giallo	
- lunghezza	11.500	mm
- larghezza	2.750	mm
- sbalzo anteriore	3.000	mm
- sbalzo posteriore	3.000	mm
- altezza	3.300	mm
- altezza pavimento dal p.d.f. min.	-	mm
- altezza pavimento dal p.d.f. max	-	mm
- numero porte a libro	6	

TRAZIONE

- tipo motore	TIBB-GDTM 1303 Z	
- potenza continuativa	4 x 59	kW
- potenza oraria	4 x 76	kW
- avviamento reostatico con inseritore		

CAPACITA' POSTI PER PASSEGGERI

- posti a sedere	30	n carrozzella 28+1)
- posti in piedi	40	
- posti di servizio	2	
- posti totali	72	

NOTE: orientamento della motrice obbligato: "Lato monte"; "Lato valle".
La motrice è equippaggiata con i seguenti dispositivi di sicurezza:
(1 - apparecchiatura Uomo Morto TIBB; (2 - soccorritore centrifugo SAVIGLIANO;
(3 - segnale di allarme WESTINGHOUSE; (4 - suoneria di allarme su cabina a monte azionata dai rimorchi.

GTT GRUPPO TORINESE TRASPORTI

RIMORCHIO CHIUSO A 4 ASSI
SASSI-SUPERGA

Serie: **D11 - D12**

Scheda: **MCR3**

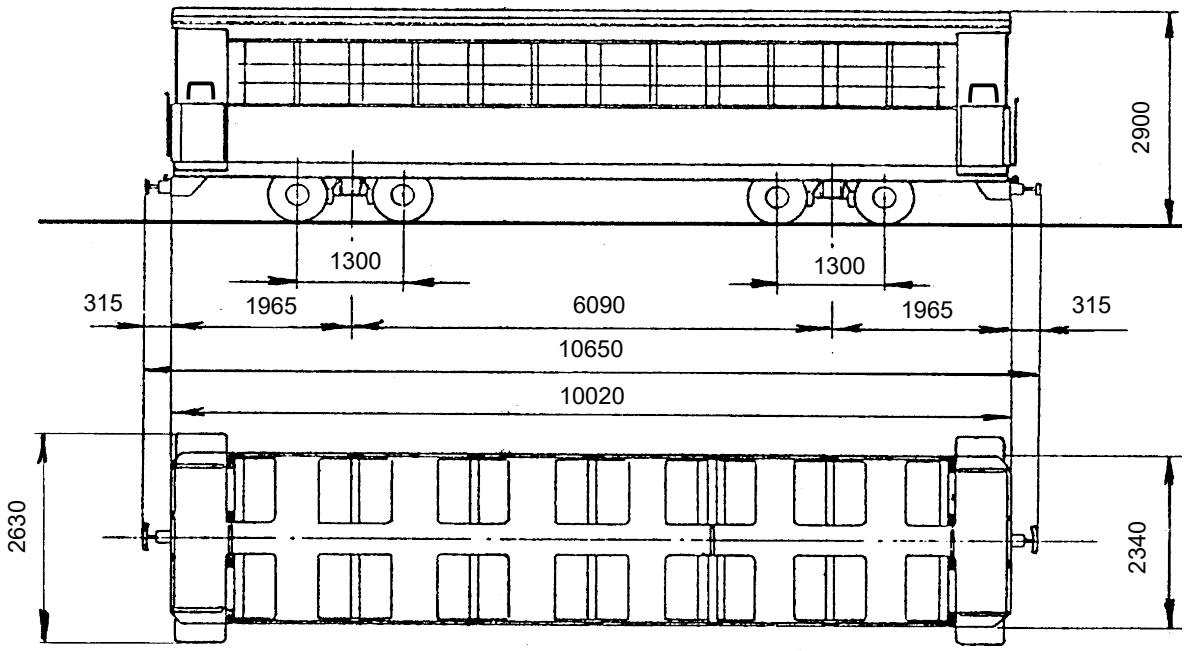

Anno di costruzione: **1884**

CARATTERISTICHE PRINCIPALI

- tara (compreso conducente)	9.400	kg
- massa complessiva	14.300	kg
- lunghezza fuori tutto	10.650	mm
- raggio medio min. di curvatura	100.000	mm
- velocità max	-	km/h
- alimentazione	-	Vcc
- organo di presa corrente	-	

FRENO E IMPIANTO PNEUMATICO

- freno di servizio	pneumatico
- freno di emergenza	pneumatico
- freno soccorso	-
- freno di stazionamento	meccanico
- motocompressore	-

ORGANI DI CORSA

- scartamento	1.445	mm
- rodiggio	2 + 2	
- tipo carrello motore	-	
- tipo carrello portante	SNOS	
- passo carrello motore	-	mm
- passo carrello portante	1300	mm
- interperno	6.090	mm
- rapporto di riduzione	-	
- tipo di trasmissione	-	
- tipo ruote	rigido	
- diametro ruote a nuovo	733	mm
- diametro ruote a max usura	713	mm

CASSA

- carrozzeria	AGUDIO	
- colore	rosso - giallo	
- lunghezza	10.020	mm
- larghezza	2.340	mm
- sbalzo anteriore	1.965	mm
- sbalzo posteriore	1.965	mm
- altezza	2.900	mm
- altezza pavimento dal p.d.f. min.	-	mm
- altezza pavimento dal p.d.f. max	-	mm
- numero porte	2	

TRAZIONE

- tipo motore	-	
- potenza continuativa	-	kW
- potenza oraria	-	kW
- avviamento	-	

CAPACITA' POSTI PER PASSEGGERI

- posti a sedere	48
- posti in piedi	27
- posti di servizio	1
- posti totali	76

NOTE: i rimorchi sono stati ricostruiti nel 1935.

GRUPPO TORINESE TRASPORTI

RIMORCHIO APERTO A 4 ASSI
SASSI-SUPERGA

Serie: D13 - D14

Scheda: MCR4

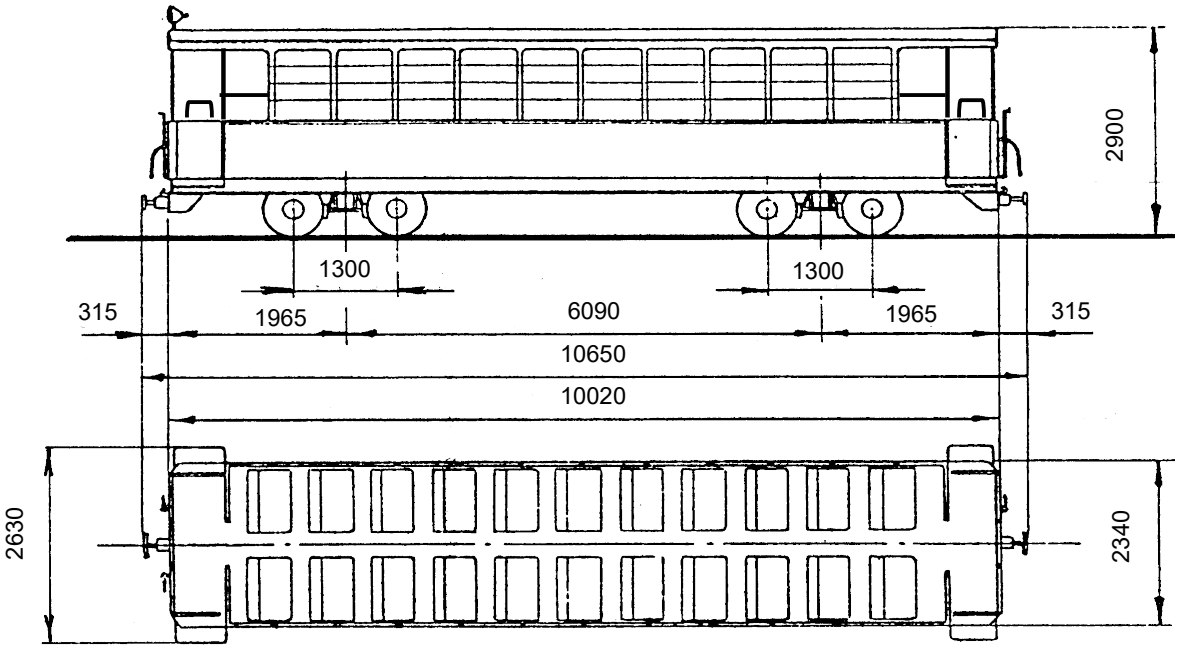

Anno di costruzione: **1884**

CARATTERISTICHE PRINCIPALI

- tara (compreso conducente)	8.800	kg
- massa complessiva	13.750	kg
- lunghezza fuori tutto	10.650	mm
- raggio medio min. di curvatura	100.000	mm
- velocità max	-	km/h
- alimentazione	-	Vcc
- organo di presa corrente	-	

FRENO E IMPIANTO PNEUMATICO

- freno di servizio	pneumatico
- freno di emergenza	pneumatico
- freno soccorso	-
- freno di stazionamento	meccanico
- motocompressore	-

ORGANI DI CORSA

- scartamento	1.445	mm
- rodiggio	2 + 2	
- tipo carrello motore	-	
- tipo carrello portante	SNOS	
- passo carrello motore	-	mm
- passo carrello portante	1300	mm
- interperno	6.090	mm
- rapporto di riduzione	-	
- tipo di trasmissione	-	
- tipo ruote	rigido	
- diametro ruote a nuovo	733	mm
- diametro ruote a max usura	713	mm

CASSA

- carrozzeria	AGUDIO	
- colore	rosso - giallo	
- lunghezza	10.020	mm
- larghezza	2.340	mm
- sbalzo anteriore	1.965	mm
- sbalzo posteriore	1.965	mm
- altezza	2.900	mm
- altezza pavimento dal p.d.f. min.	-	mm
- altezza pavimento dal p.d.f. max	-	mm
- numero porte	2	

TRAZIONE

- tipo motore	-	
- potenza continuativa	-	kW
- potenza oraria	-	kW
- avviamento	-	

CAPACITA' POSTI PER PASSEGGERI

- posti a sedere	44
- posti in piedi	31
- posti di servizio	1
- posti totali	76

NOTE: i rimorchi sono stati ricostruiti nel 1935.

GRUPPO TORINESE TRASPORTI

LOCOMOTORE DI MANOVRA SASSI-SUPERGA

N. AZ. **T450**

Scheda: **MCR5**

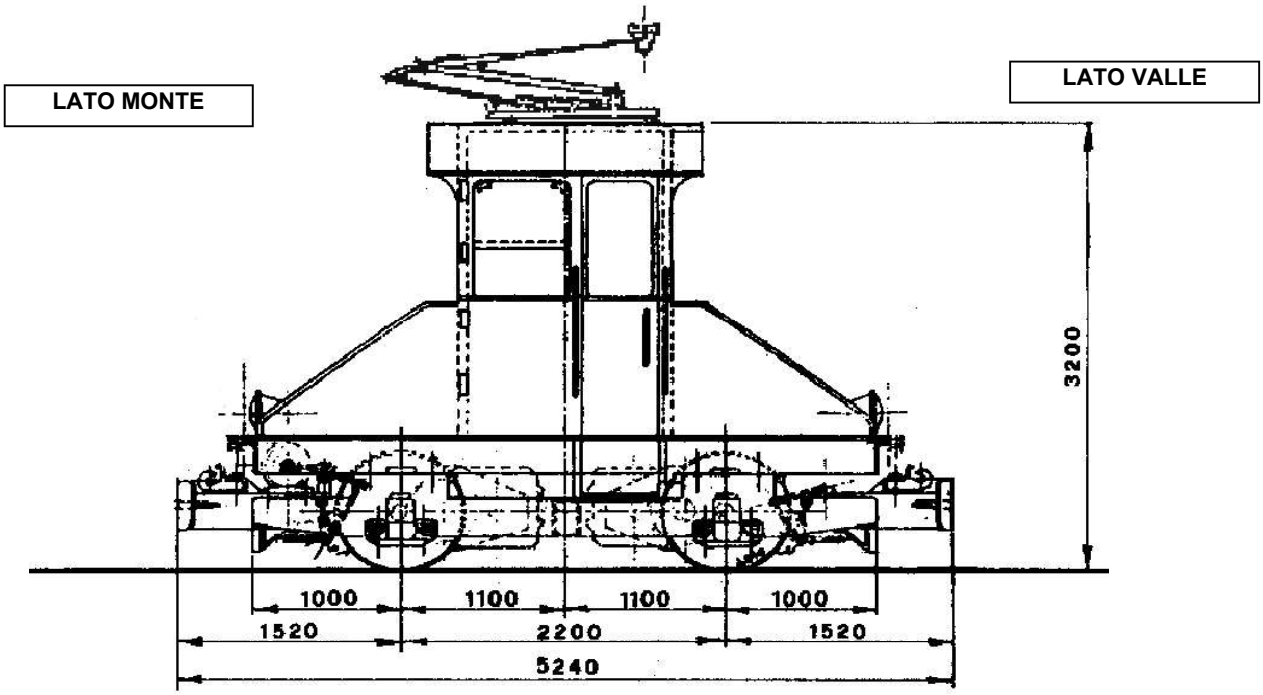

Anno di costruzione: 1929

CARATTERISTICHE PRINCIPALI

- tara (compreso conducente)	13.400	kg
- massa complessiva	-	kg
- lunghezza fuori tutto	5.240	mm
- raggio medio min. di curvatura	13.760	mm
- velocità max	14	km/h
- alimentazione	550	Vcc
- organo di presa corrente	pantografo	

FRENO E IMPIANTO PNEUMATICO

- freno di servizio	pneumatico
- freno di emergenza	elettrico
- freno soccorso	-
- freno di stazionamento	meccanico
- motocompressore	CGE - CP 25

ORGANI DI CORSA

- scartamento	1.445	mm
- rodiggio	Bo	
- tipo carrello motore	FIAT MONCENISIO	
- tipo carrello portante	-	
- passo carrello motore	2.200	mm
- passo carrello portante	-	mm
- interperno	-	mm
- rapporto di riduzione	-	
- tipo di trasmissione	-	
- tipo ruote	rigido	
- diametro ruote a nuovo	845	mm
- diametro ruote a max usura	824	mm

CASSA

- carrozzeria	A.T.M.	
- colore	blu	
- lunghezza	4.200	mm
- larghezza	2.250	mm
- sbalzo anteriore	1.000	mm
- sbalzo posteriore	1.000	mm
- altezza	3.200	mm
- altezza pavimento dal p.d.f. min.	-	mm
- altezza pavimento dal p.d.f. max	-	mm
- numero porte		

TRAZIONE

- tipo motore	TIBB GDTM 111 A 4	
- potenza continuativa	-	kW
- potenza oraria	2 x 35	kW
- avviamento reostatico con inseritore		

CAPACITA' POSTI PER PASSEGGERI

- posti a sedere	-
- posti in piedi	-
- posti di servizio	1
- posti totali	1

NOTE: locomotore ricostruito e modificato nel 1957.

GRUPPO TORINESE TRASPORTI

CARRELLO TRASPORTO MATERIALI SASSI-SUPERGA

N. AZ. **S21**

Scheda: **MCR6**

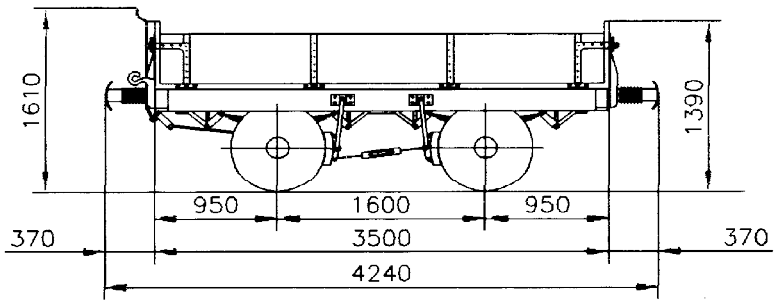

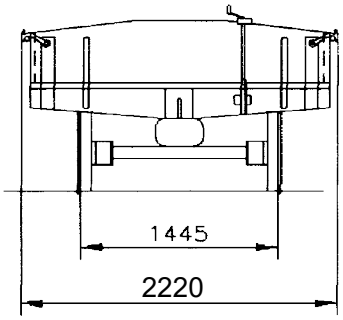

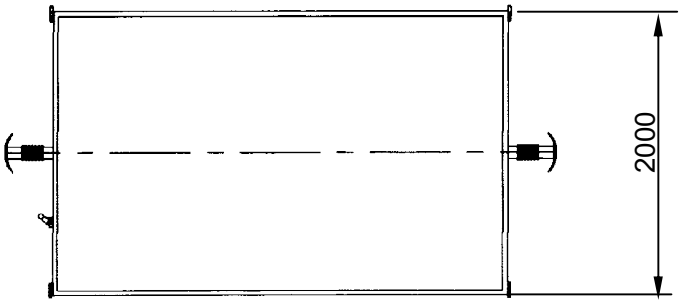

Anno di costruzione:

CARATTERISTICHE PRINCIPALI

– tara	2.100	kg
– portata	3.200	kg
– lunghezza fuori tutto	4.240	mm
– raggio medio min. di curvatura	–	
– velocità max	–	
– alimentazione	–	
– organo di presa corrente	–	

FRENO E IMPIANTO PNEUMATICO

– freno di servizio	–
– freno di emergenza	–
– freno soccorso	–
– freno di stazionamento	meccanico
– motocompressore	–

ORGANI DI CORSA

– scartamento	1.445	mm
– rodiggio	2	
– tipo carrello motore	–	
– tipo carrello portante	–	
– passo	1.600	mm
– passo carrello portante	–	
– interperno	–	
– rapporto di riduzione	–	
– tipo di trasmissione	–	
– tipo ruote	rigido	
– diametro ruote a nuovo	730	mm
– diametro ruote a max usura	670	mm

CASSA

– carrozzeria	metallo	
– colore	blu/giallo	
– lunghezza	3.500	mm
– larghezza	2.000	mm
– sbalzo anteriore	950	mm
– sbalzo posteriore	950	mm
– altezza	1.390	mm
– altezza pavimento dal p.d.f. min.	–	
– altezza pavimento dal p.d.f. max	–	
– numero porte	–	

TRAZIONE

– tipo motore	
– potenza continuativa	
– potenza oraria	

CAPACITA' POSTI PER PASSEGGERI

– posti a sedere	–
– posti in piedi	–
– posti di servizio	-
– posti totali	–

NOTE: Nel corso del 2015 è stata variata la portata da 5.500 kg a 3.200 kg.

GRUPPO TORINESE TRASPORTI

CARRELLO TRASPORTO BICICLETTE SASSI-SUPERGA

N. AZ. **S22**

Scheda: **MCR7**

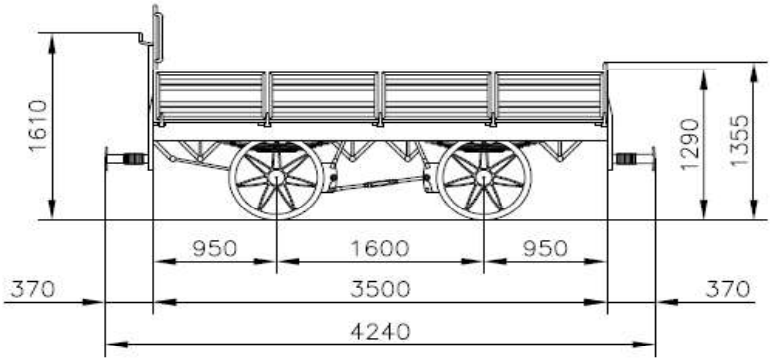

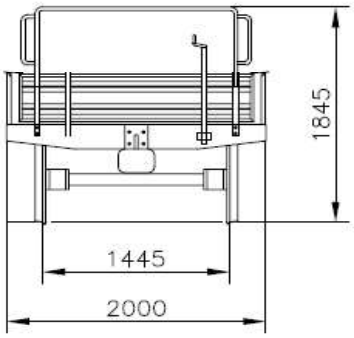

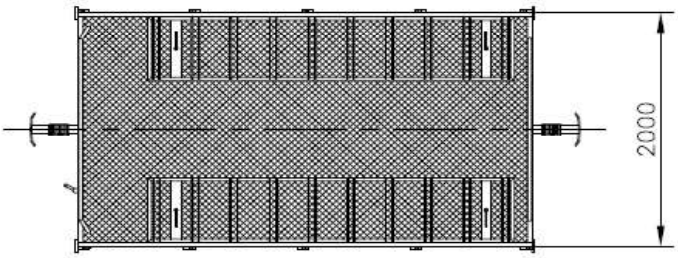

Anno di costruzione:

CARATTERISTICHE PRINCIPALI

- tara	2.100	kg
- portata	300	kg
- lunghezza fuori tutto	4.240	mm
- raggio medio min. di curvatura	-	
- velocità max	-	
- alimentazione	-	
- organo di presa corrente	-	

FRENO E IMPIANTO PNEUMATICO

- freno di servizio	-
- freno di emergenza	-
- freno soccorso	-
- freno di stazionamento	meccanico
- motocompressore	-

ORGANI DI CORSA

- scartamento	1.445	mm
- rodiggio	2	
- tipo carrello motore	-	
- tipo carrello portante	-	
- passo	1.600	mm
- passo carrello portante	-	
- interperno	-	
- rapporto di riduzione	-	
- tipo di trasmissione	-	
- tipo ruote	rigido	
- diametro ruote a nuovo	730	mm
- diametro ruote a max usura	670	mm

CASSA

- carrozzeria	metallo	
- colore	blu/giallo	
- lunghezza	3.500	mm
- larghezza	2.000	mm
- sbalzo anteriore	950	mm
- sbalzo posteriore	950	mm
- altezza	1.390	mm
- altezza pavimento dal p.d.f. min.	-	
- altezza pavimento dal p.d.f. max	-	
- numero porte	-	

TRAZIONE

- tipo motore
- potenza continuativa
- potenza oraria

CAPACITA' POSTI PER PASSEGGERI

- posti a sedere	-
- posti in piedi	-
- posti di servizio	-
- posti totali	-

NOTE: Nel corso del 2015 è stata variata la destinazione d'uso, da trasporto merci/materiali a trasporto biciclette, variandone la portata. Quest'ultima corrisponde al peso di 10 biciclette più la rastrelliera, per un totale di 300kg.